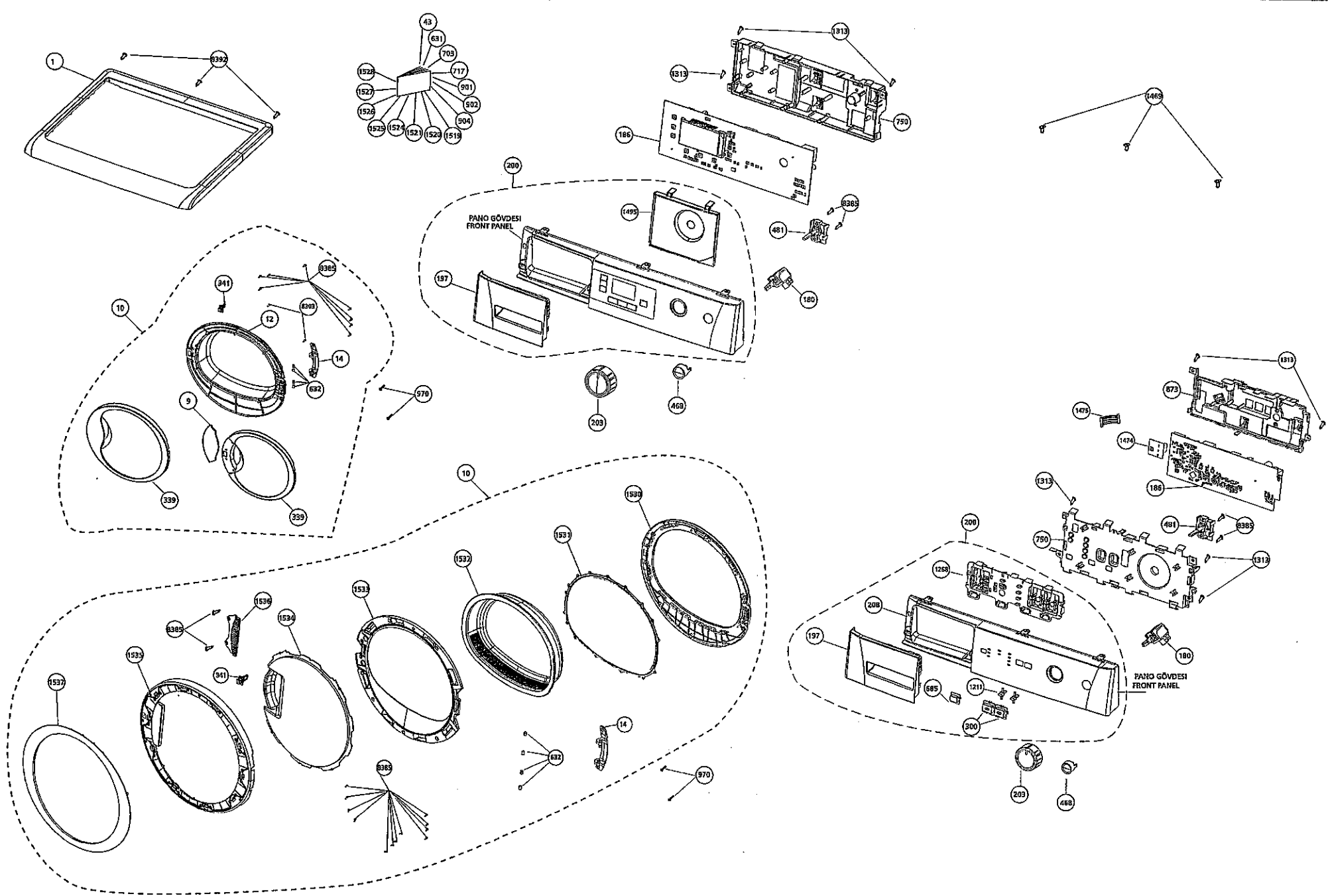
1
8392
43
631
703
717
901
902
904
1519
1520
1521
1524
1525
1526
1527
1528
1313
750
186
1469
200
PANO GÖVDESI
FRONT PANEL
1495
8385
481
197
180
10
341
12
8303
14
632
970
9
339
203
468
1530
1531
1532
1533
1534
1536
1535
1537
873
1475
1474
1268
208
585
1211
300

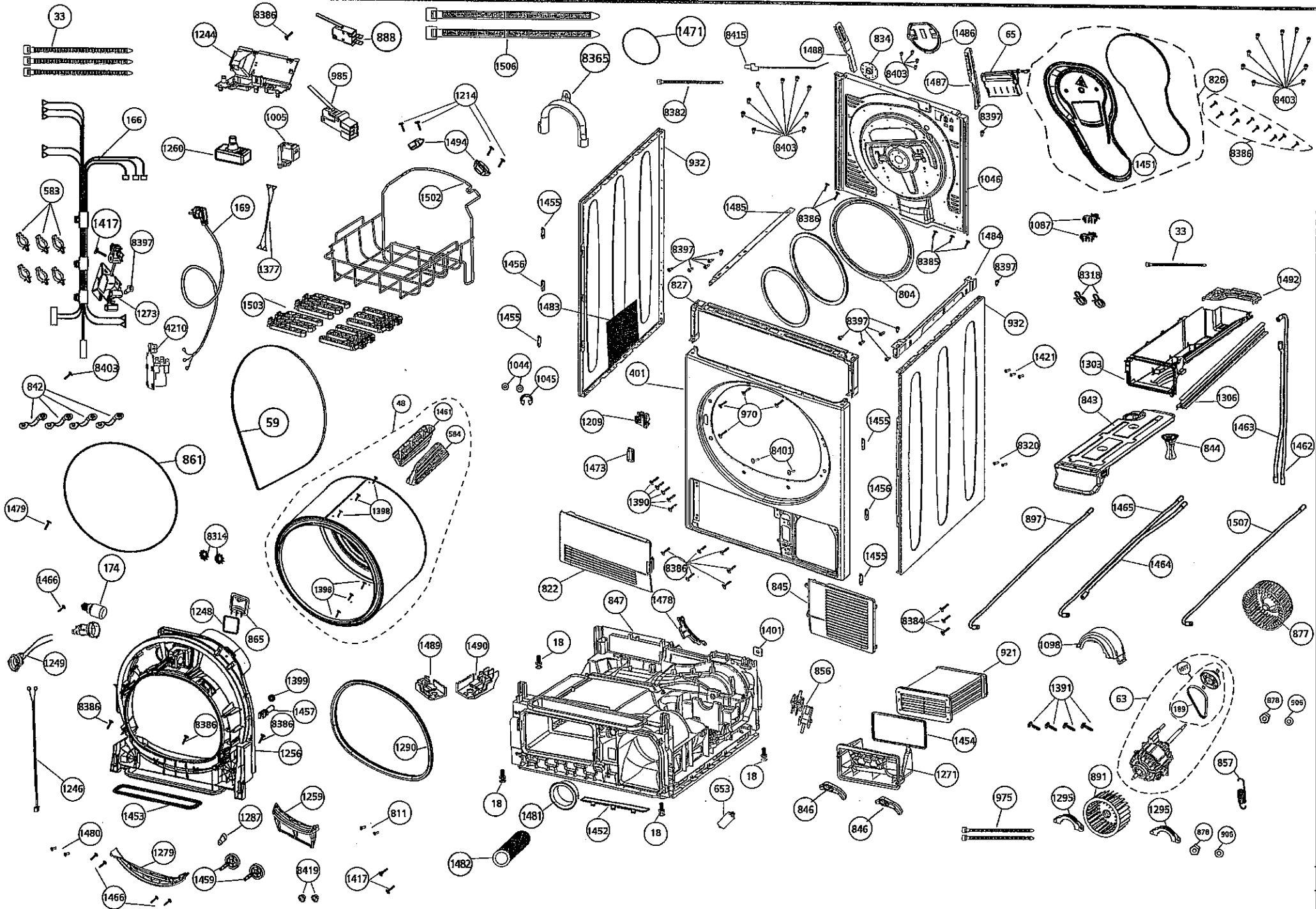
33
8386
888
1244
1506
1471
8415
1488
834
1486
65
8403
1487
8397
826
8403
985
8365
1214
8382
1005
1494
932
8403
1451
8386
166
1260
1046
583
1502
1485
1087
1417
169
1455
8386
1484
33
8397
1377
8385
8397
1456
8397
8318
1492
827
804
1483
1503
932
1273
1455
8397
4210
1421
1303
1044
1045
401
1306
8403
843
842
48
1461
970
1463
59
584
1209
1455
844
1462
861
8401
8320
1473
1390
1456
1479
1398
897
1465
1507
8314
8386
1464
174
1466
822
845
1478
847
1398
8384
1401
1248
865
1489
1490
18
921
1098
877
1249
856
1399
1391
63
8386
1457
8386
1256
1290
1454
878
906
1246
1271
18
857
1453
1259
653
891
846
975
1295
1287
811
1481
1452
18
846
1295
1480
1279
1482
1459
8419
1417
878
906
1466